PaxLock Pro2 - Euro



Übersicht

PaxLock Pro2 ist die nächste Generation unseres Flaggschiffs unter den drahtlosen Zugangskontrolllösungen, die von Grund auf neu entwickelt wurde, um das bisher robusteste und zuverlässigste PaxLock zu liefern. Das kompromisslos einfache Design kombiniert eine elegante Ästhetik mit leistungsstarken Funktionen und ist damit ideal für eine Vielzahl von Umgebungen.

Das neue PaxLock Pro2 baut auf der bewährten Grundlage des PaxLock Pro auf und bietet eine verbesserte Haltbarkeit, größere Widerstandsfähigkeit und ein optimiertes Benutzererlebnis. Eine neue Aktionstaste ermöglicht einen digitalen Privatsphärenmodus, der den Nutzern mehr Kontrolle und Sicherheit an der Tür bietet.

PaxLock Pro2 ist vollständig in Paxton10 und Net2 integriert und bietet die Flexibilität einer Einzellösung oder eines nahtlos vernetzten Systems, das eine sichere, kabellose und benutzerfreundliche Zugangskontrolle bietet, auf die du dich verlassen kannst - jetzt stärker als je zuvor.

Funktionen

- Zweifrequenz-Leser
- Drahtlose Echtzeit-Ereignisberichterstattung
- Wenn PaxLock Pro2 entriegelt wird, bewegt sich der Griff frei
- Kompatibel mit EU-DIN- und skandinavischen Schlosskästen
- Eine Einheit, doppelte Funktionalität: Online- und Offline-Modus eingebaut
- Aktionstaste bietet digitale Privatsphäre



Paxton

Spezifikationen

System

Maximale Gesamtzahl Token/Nutzer - Standalone	100 Kartenpakete (bis zu 5.000 Token/Nutzer)
Maximale Gesamtzahl Token/Nutzer - Online	50,000
Token-Kompatibilität	
Paxton	
Frequenz	125KHz
Daten lesen	Serielle Nummer (CSN & Benutzerspeicher)
Resistenz gegen Klonen	Mittel
EM4100/02	
Frequenz	125KHz
Daten lesen	Seriennummer (CSN)
Resistenz gegen Klonen	Niedrig
MIFARE®	
Frequenz	13,56MHz
Daten lesen	UID
Resistenz gegen Klonen	Low
Paxton verschlüsselt (nur Paxton10)	
Frequenz	13,56MHz
Daten lesen	Verschlüsselter Sektor
Resistenz gegen Klonen	Hoch
Gespeicherte Ereignisse	16,000
Handsfree Kompatibel	Ja, mit Paxton10 im Touch to enter-Modus
Türöffnungszeit	1-60 Sekunden
Akustische Signale deaktivieren	Ja
Türen-Verkehr	Bis zu 75 Nutzer pro Tag

Elektrik

Batterietyp	4 x AA 1,5V Alkaline
Lebensdauer der Batterie	55.000 Operationen

Kommunikation

Drahtlos (Net2)	2,4 GHz (IEEE 802.15.4)
Drahtlos (Paxton10)	Bluetooth
Standard-Kanal	25
Maximale Anzahl drahtloser Geräte pro Net2 Air Bridge oder Paxton10 Wireless Connector	10
Typische Funkreichweite	15m/50ft
Verschlüsselung	AES128

Hardware

Unterstützte Türbreiten	35mm-62mm
Ausstiegsanforderung mit hinterem Griff	Ja
Digitale Privatsphäre	Ja
Warnung bei niedrigem Batteriestand	Ja
Farbe	Schwarz
Einsteckschloss-Kompatibilität	
Rücksatz	≥55mm
Maximale Griffdrehung	≤45°
Zylinder Typ	Euro/Skandinavien/Oval
Einsteckschloss Eignung	DIN 18251-1
	Scandianvian profile sash mortise
Zentriermaß	Euro ≥70mm
	Scandi ≥105mm

Umwelt

Betriebstemperatur	
Leserseite	-20°C ~ +55°C
Batterieseite	-0°C ~ +49°C
Feuchtigkeitsresistenz	IP55 (nur Leserseite)
Vandalismussicherheit	IK10 (nur Leserseite)
Feuerbeständigkeit	EI30 (FD30), EI60 (FD60)
Notausgänge	EN179 zertifiziert*

Zertifizierungen

EMC-DE 301-489-1	Ja
Funk EN 302-330-1	Ja
Radio EN 302-328	Ja
Sicherheit IEC/EN 60950-1	Ja
IP-Prüfung EN 62262	Ja
IK-Prüfung EN 62262	Ja
Feuer EN 1634-1	Ja
EN179:2008	376-1331AB/D**

Verkaufscode und Zubehör

PaxLock Pro2 - Euro	900-700-D
PaxLock Pro - Euro Abdeckplatte, Set	900-051-D
PaxLock Pro - Euro Profil Abdeckplatte, Set, 70-72mm	900-053-D
PaxLock Pro - Euro Profil Abdeckplatte, Set, 90-92mm	900-054-D
PaxLock Pro - Skandinavisch, Abdeckplatte, Set	900-055-D
PaxLock Pro - Skandinavisch, Profil Abdeckplatte, Set, 105mm	900-056-D

Abmessungen

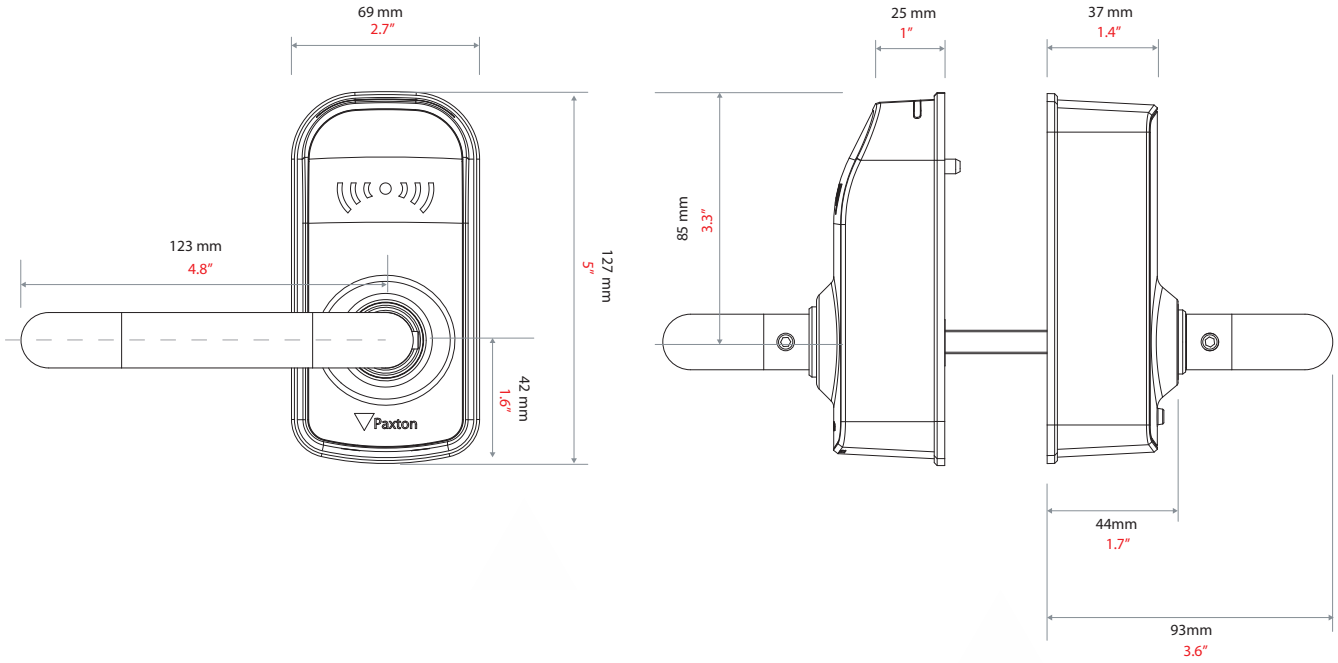

* Bei Verwendung mit dem EN179-Kit

** PaxLock Pro ist nur dann EN179-konform, wenn es mit dem Paxton Access EN179-Zubehörkit (Verkaufscode 901-018) verwendet wird.

© Paxton Ltd Rev B