DS-D4515CH-1FQ/A

DS-D4515CH-1FQ/A



600 × 337,5 Innen-LED

- P1.5 LED-Poster LED-Modul Ersatzteil

▪ Spezifikationen

Artikelnummer	
Artikelnummer	DS-D4015CW-2FQ/M
Produkttyp	
Produkttyp	Ersatz-LED-Modul
LED Rahmen	
Pixel Konfiguration	SMD Triad LED (mit Klebstoff)

▪ Verfügbare Modelle

DS-D4515CH-1FQ/A

▪ Abmessungen

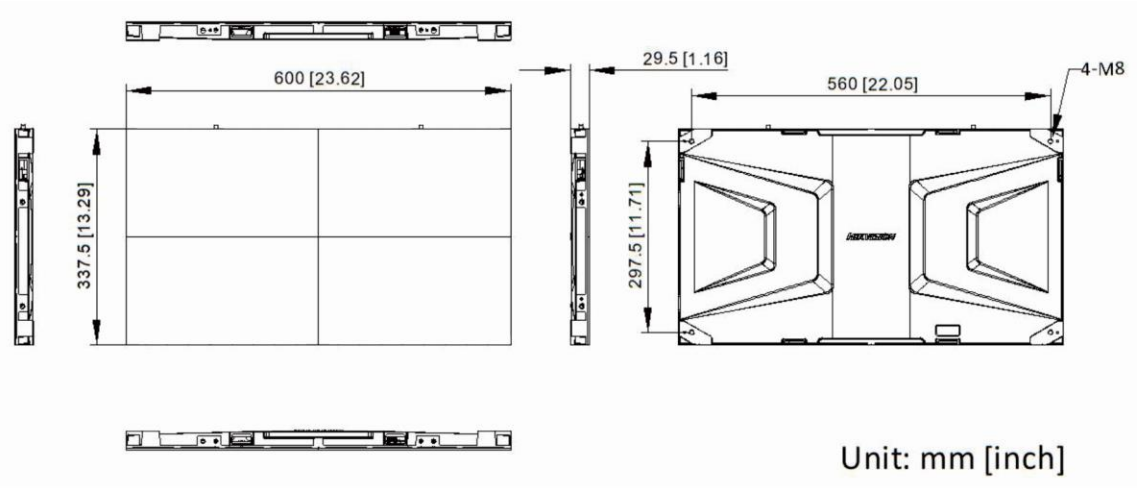

▪ Zubehör

▪ Optional erhältlich

DS-D4515CH-1FQ	DS-D4515CH-1FQF
	

See Far, Go Further

www.hikvision.com
support@hikvision.com

© Hangzhou Hikvision Digital Technology Co., Ltd. Unless otherwise agreed, Hikvision makes no warranties, express or implied. We reserve the right to introduce modifications without notice.

HIKVISION®